Principe sur joint de dilatation

Coupe horizontale (plaque entière)

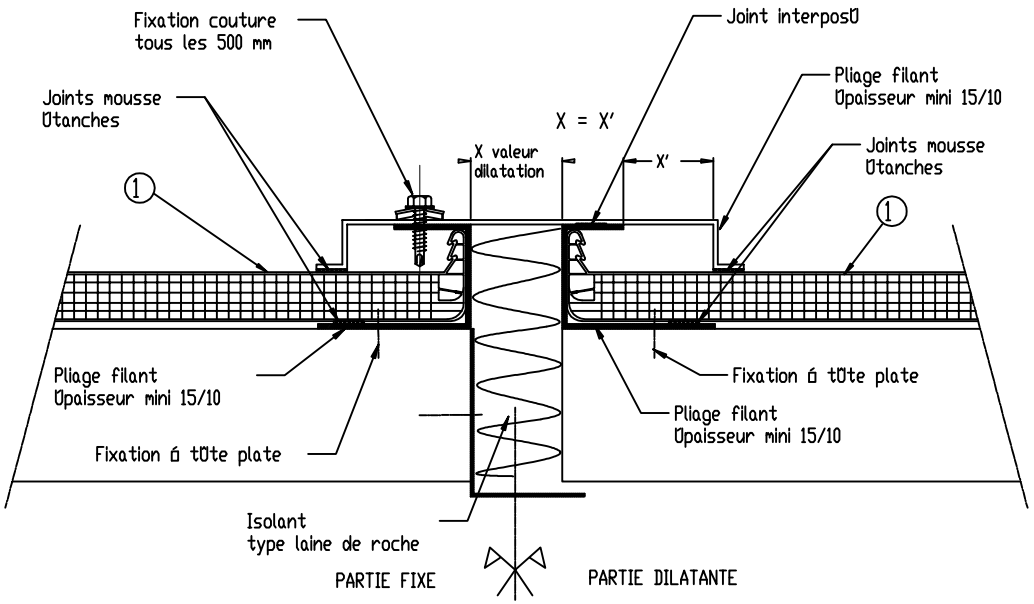

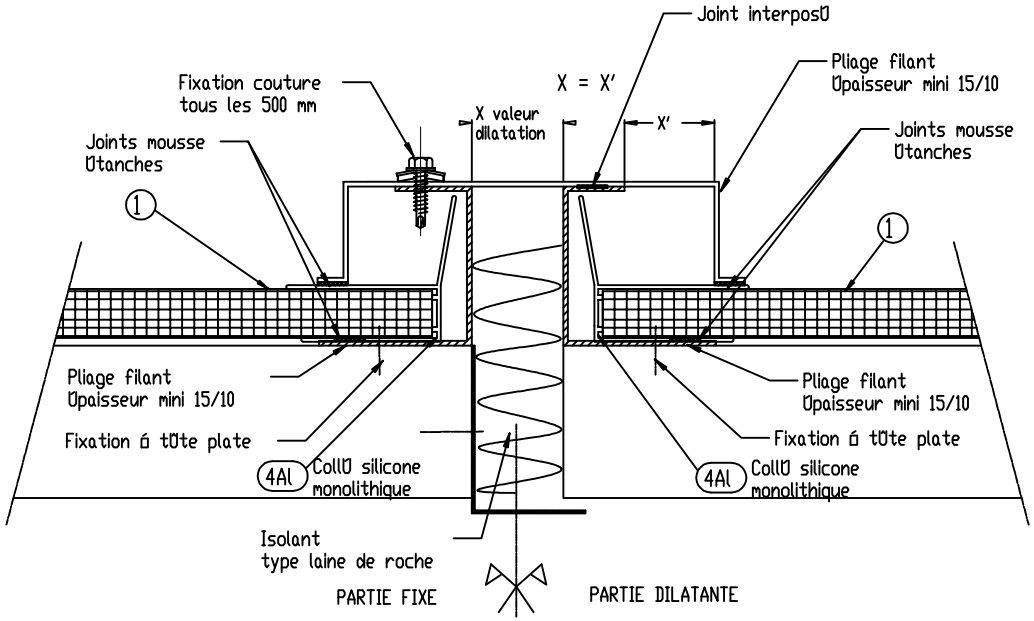

Coupe horizontale (plaque découpée)

DATE : 06/2001	JOINT DE DILATATION SUR SHED
DANPALON	EVERLITE Architecture Lumière — 2-6, rue Condorcet, Z.I. Des Radars - 91350 GRIGNY
Plan n° 48	Tél. 01 69 02 85 85 / Fax 01 69 02 85 87